Atom80

（スイングバー：胸吊タイプはオプション）

Atom80 は、世界中で成功を収めた Moster エンジンを開発したヴィトラッチ社製の軽量小型エンジンです。耐久性を犠牲にする事無く軽量化し、わずか 80cc の排気量からは想像も出来ないほどのパワーを持ち、大容量の排気サイレンサーにより静音化を実現しました。メーカーのテストでは 125cm のプロペラで静止推力 52kg、130cm のプロペラで 55kg と、一クラス上の推力でストレスの無いフライトが可能です。

125cm プロペラで推力 52Kg のハイパワー！ ※2

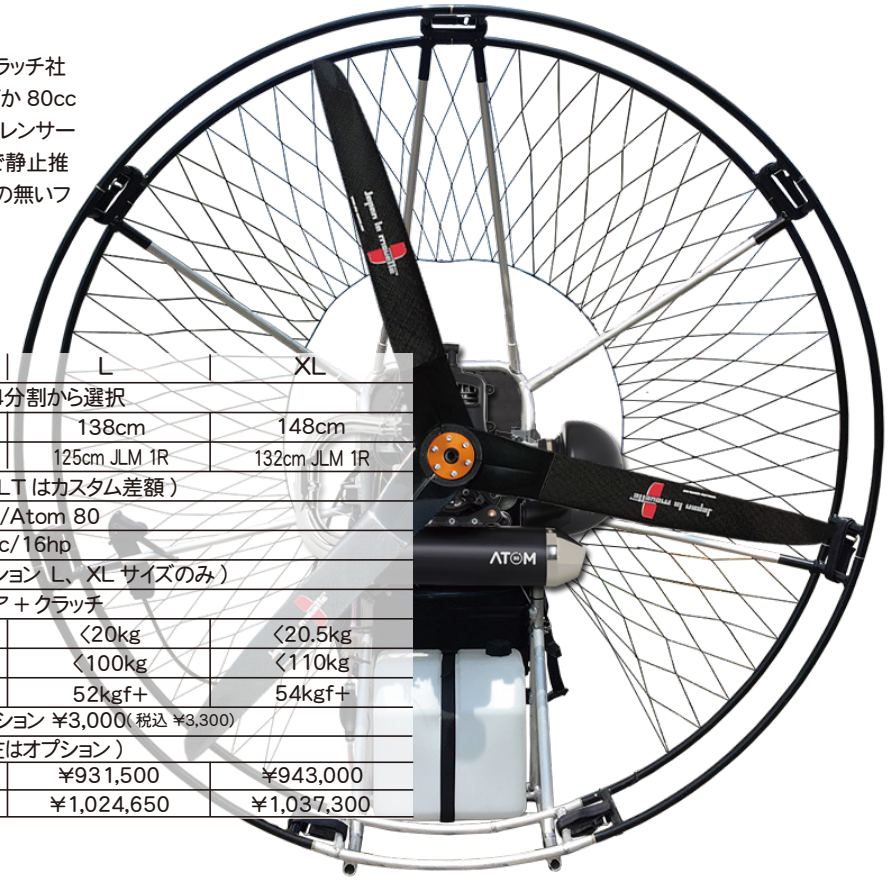

■アトム80

	SM	M	L	XL
ケージ(ガード)の選択	ダブル6分割・シングル4分割から選択			
ケージ(ガード)の内径	122cm	128cm	138cm	148cm
プロペラ/木製 標準	110cm JLM 1R	115cm JLM 1R	125cm JLM 1R	132cm JLM 1R
ハーネス	Splitlegs 標準（SLT はカスタム差額）			
エンジンメーカー/モデル	Vittorazi/Atom 80			
エンジン排気量/出力	78.2cc/16hp			
ガソリンタンク容量 L	12ℓ標準（13ℓはオプション L、XL サイズのみ）			
減速比/方式	3.8 / ギア＋クラッチ			
乾燥重量 ※1	〈19kg	〈19.5kg	〈20kg	〈20.5kg
推奨パイロット体重	〈80kg	〈85kg	〈100kg	〈110kg
静止推力 ※2	46kgf+	48kgf+	52kgf+	54kgf+
始動方法/方式の選択※3	キック標準 / プルはオプション ¥3,000（税込 ¥3,300）			
スロットル	右 標準（左はオプション）			
本体価格	¥908,500	¥920,000	¥931,500	¥943,000
税込価格	¥999,350	¥1,012,000	¥1,024,650	¥1,037,300

※1 乾燥重量はフレーム、ケージ、タンク、ハーネス、プロペラ等によって変わります。
※2 推力はプロペラ等によって変わります。
※3 オプション価格は P18 をご参照ください。

Raket120

（スイングバー：胸吊タイプはオプション）

軽量、パワー、耐久性の3要素を併せ持つ Raket120cc エンジンを搭載。パラモーターの初心者からベテランまで幅広いユーザーに対応し、弊社販売台数ナンバーワンを誇るロングセラーユニット。オプションで超軽量を意識したスペシャル仕様も対応可能。

購入後の始動方式の変更は難しい場合が多いので、発注前に十分検討してください。

マフラーは、高出力型のスペシャルチャンバーと、静音・軽量の Radne 社オリジナルチャンバーから選択できます。

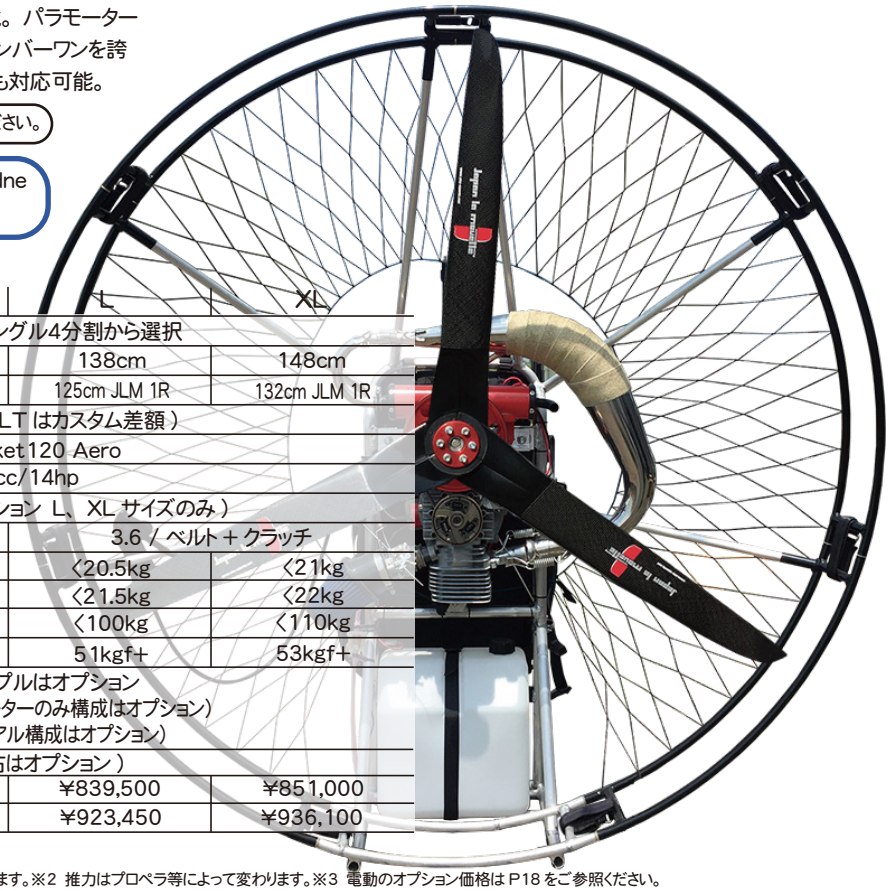

■ラケット 120

	SM	M	L	XL
ケージ(ガード)の選択	ダブル6分割・シングル4分割から選択			
ケージ(ガード)の内径	122cm	128cm	138cm	148cm
プロペラ/木製 標準	110cm JLM 1R	115cm JLM 1R	125cm JLM 1R	132cm JLM 1R
ハーネス	Splitlegs 標準（SLT はカスタム差額）			
エンジンメーカー/モデル	Radne/Raket 120 Aero			
エンジン排気量/出力	118.8cc/14hp			
ガソリンタンク容量 L	12ℓ標準（13ℓはオプション L、XL サイズのみ）			
減速比/方式	3.3 / ベルト＋クラッチ		3.6 / ベルト＋クラッチ	
乾燥重量 ※1 リコイル	〈19.5kg	〈20kg	〈20.5kg	〈21kg
乾燥重量 ※1 デュアル	〈20.5kg	〈21kg	〈21.5kg	〈22kg
推奨パイロット体重	〈80kg	〈85kg	〈100kg	〈110kg
静止推力 ※2	45kgf+	47kgf+	51kgf+	53kgf+
始動方法/方式の選択 ※3	キック標準 / プルはオプション 電動スイッチ(電動スターターのみ構成はオプション) 電動+キック(デュアル構成はオプション)			
スロットル	左 標準（右はオプション）			
本体価格	¥816,500	¥828,000	¥839,500	¥851,000
税込価格	¥898,150	¥910,800	¥923,450	¥936,100

※1 乾燥重量は始動方式、フレーム、ケージ、タンク、ハーネス、プロペラ等によって変わります。※2 推力はプロペラ等によって変わります。※3 電動のオプション価格は P18 をご参照ください。