mini2 Plus

（スイングバー：胸吊タイプはオプション）

ハイパワーエンジンでは最も定評の高い Simonini 社製 mini2PLUS エンジンを搭載したモデルです。ハイパワー、耐久性に優れているので長時間フライトを主としているヘビーユーザーや、プロフェッショナルによるタンデムフライト用に最適。電動スターター標準装備でエンジン始動も楽に行なえます。2016年夏モデルより、スペシャルエキゾースト標準搭載で更にパワーアップしています。

高出力のチャンバータイプマフラー標準装備

スペシャルエキゾースト標準装備で更にエンジンパワーと燃費が向上しました。

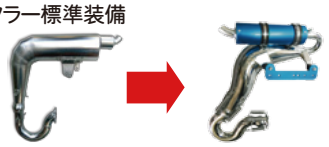

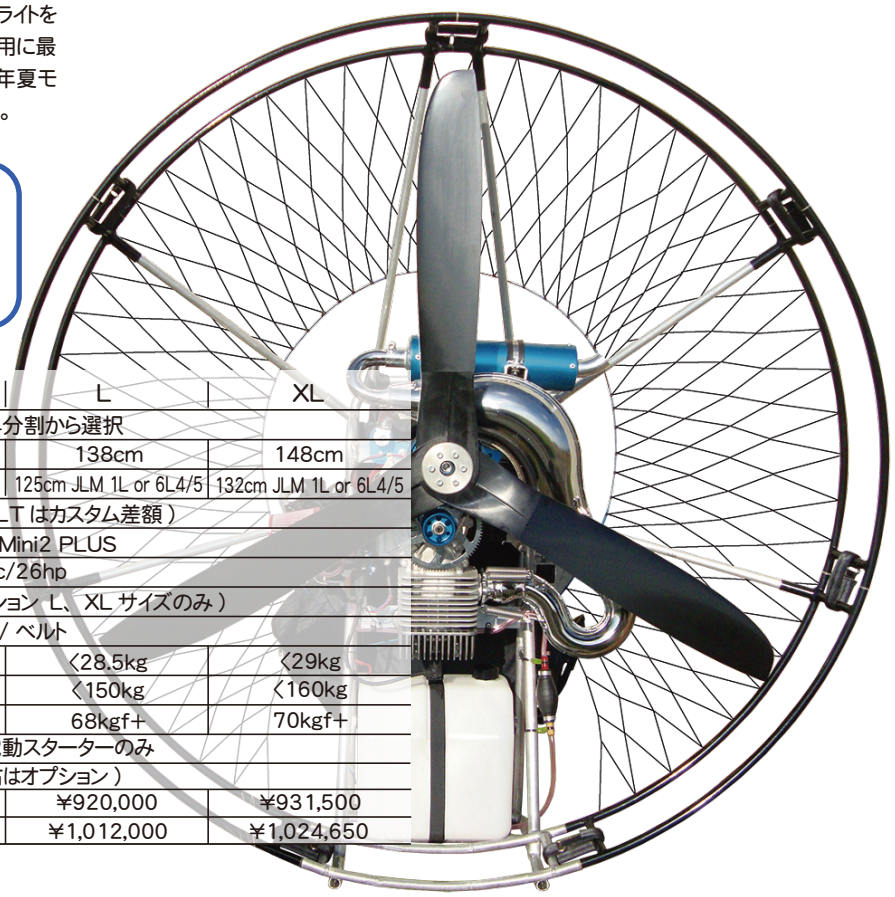

■ ミニ2プラス

	SM	M	L	XL
ケージ(ガード)の選択	ダブル6分割・シングル4分割から選択			
ケージ(ガード)の内径	122cm	128cm	138cm	148cm
プロペラ/木製 標準	110cm JLM 1L	115cm JLM 1L	125cm JLM 1L or 6L4/5	132cm JLM 1L or 6L4/5
ハーネス	Splitlegs 標準（SLT はカスタム差額）			
エンジンメーカー/モデル	Shimonini/Mini2 PLUS			
エンジン排気量/出力	202cc/26hp			
ガソリンタンク容量 L	12ℓ標準（13ℓはオプション L、XL サイズのみ）			
減速比/方式	2.42 / ベルト			
乾燥重量 ※1	〈27.5kg	〈28kg	〈28.5kg	〈29kg
推奨パイロット体重	〈120kg	〈140kg	〈150kg	〈160kg
静止推力 ※2	63kgf+	65kgf+	68kgf+	70kgf+
始動方法/方式の選択※3	電動スイッチ/電動スターターのみ			
スロットル	左 標準（右はオプション）			
本体価格	¥897,000	¥908,500	¥920,000	¥931,500
税込価格	¥986,700	¥999,350	¥1,012,000	¥1,024,650

※1 乾燥重量はフレーム、ケージ、タンク、ハーネス、プロペラ等によって変わります。
※2 推力はプロペラ等によって変わります。
※3 リチウムイオンバッテリーへの変更はP18 のオプションをご参照ください。

Fly100 EVO

（スイングバー：胸吊タイプはオプション）

パラモーターのエンジン製造を手がける老舗イタリアのビトラッチ社製 Fly 100 搭載モデル。Fly100 は 100cc という小型でありながら18馬力ものパワーを持ったエンジンで、ギアリダクション、遠心クラッチも標準装備しています。従ってアイドリング状態ではプロペラが回転する事なく、より安全な地上操作が行えます。小型エンジンの軽さで、静音ハイパワーを求めるユーザーにお勧めです。

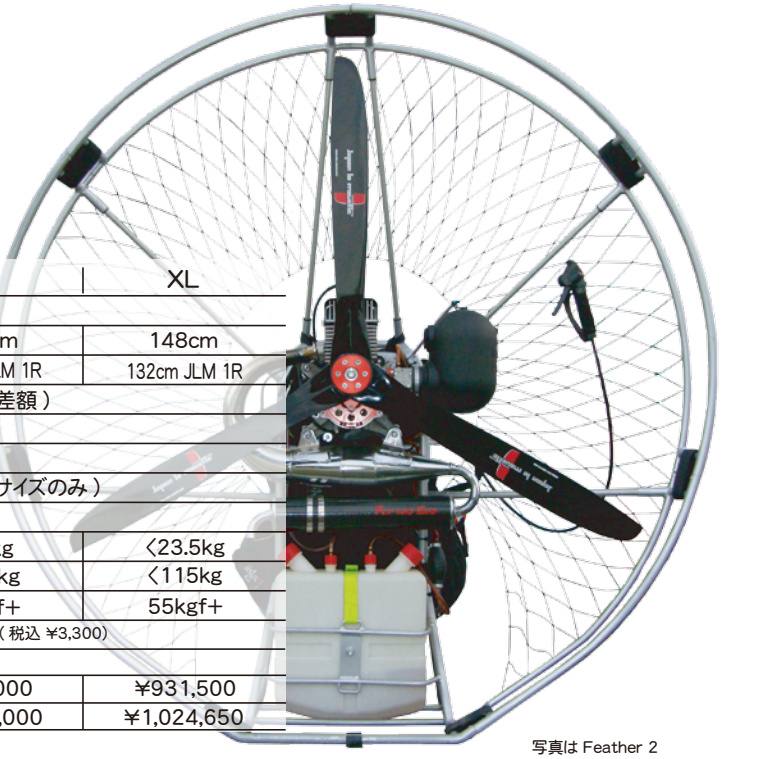

■ フライ100・エボ

	SM	M	L	XL
ケージ(ガード)の選択	ダブル6分割・シングル4分割から選択			
ケージ(ガード)の内径	118cm	128cm	138cm	148cm
プロペラ/木製 標準	110cm JLM 1L	115cm JLM 1R	125cm JLM 1R	132cm JLM 1R
ハーネス	Splitlegs 標準（SLT はカスタム差額）			
エンジンメーカー/モデル	Vittorazi/Fly100 EVO			
エンジン排気量/出力	98.2cc/18hp			
ガソリンタンク容量 L	12ℓ標準（13ℓはオプション L、XL サイズのみ）			
減速比/方式	4.0 / ギア＋クラッチ			
乾燥重量 ※1	〈22kg	〈22.5kg	〈23kg	〈23.5kg
推奨パイロット体重	〈85kg	〈95kg	〈110kg	〈115kg
静止推力 ※2	46kgf+	49kgf+	53kgf+	55kgf+
始動方法/方式の選択	キック標準 / プルはオプション ¥3,000（税込 ¥3,300）			
スロットル	右 標準（左はオプション）			
本体価格	¥897,000	¥908,500	¥920,000	¥931,500
税込価格	¥986,700	¥999,350	¥1,012,000	¥1,024,650

※1 乾燥重量はフレーム、ケージ、タンク、ハーネス、プロペラ等によって変わります。
※2 推力はプロペラ等によって変わります。

写真は Feather 2