ENGINE PARTS

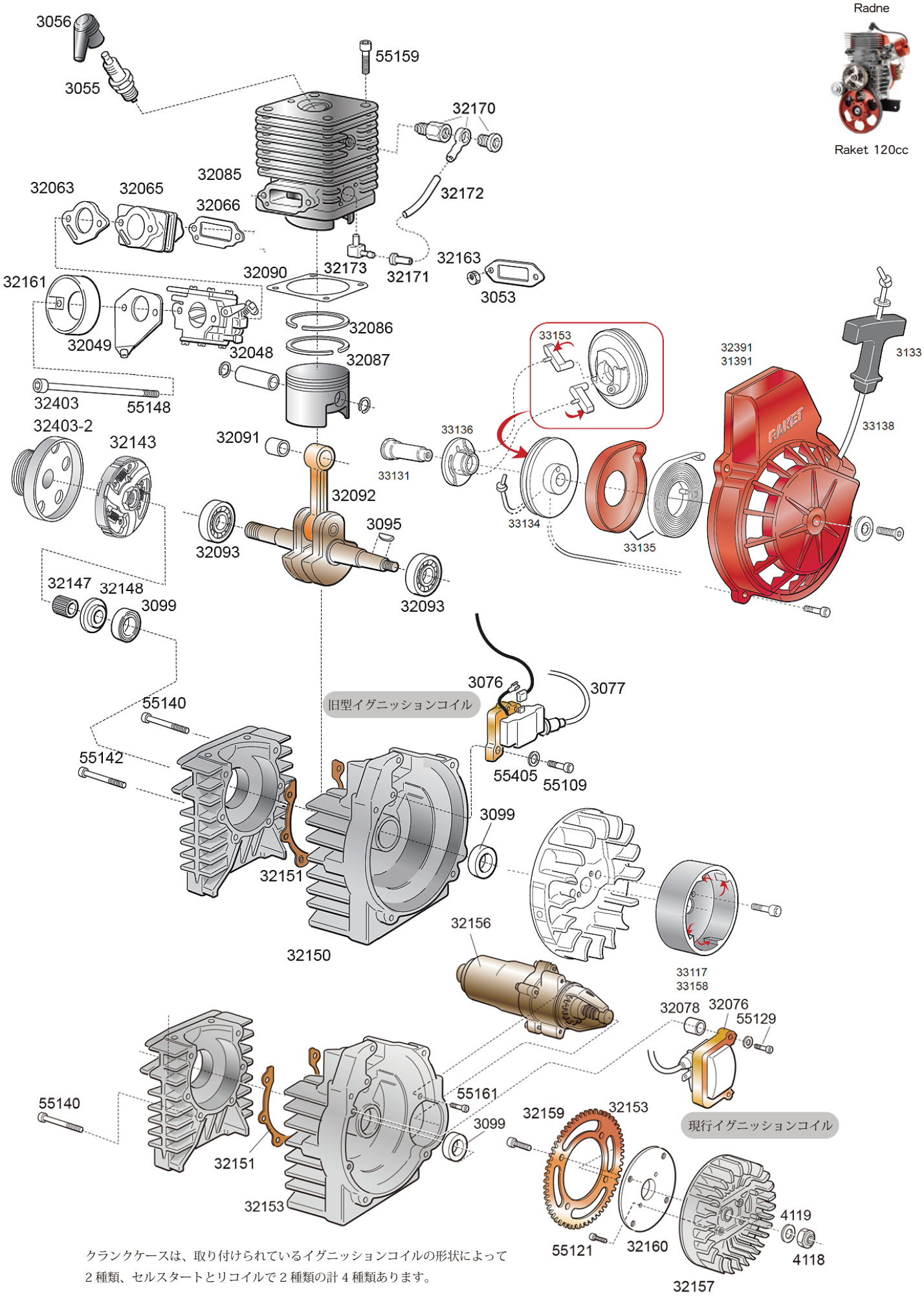

クランクケースは、取り付けられているイグニッションコイルの形状によって
2 種類、セルスタートとリコイルで 2 種類の計 4 種類あります。

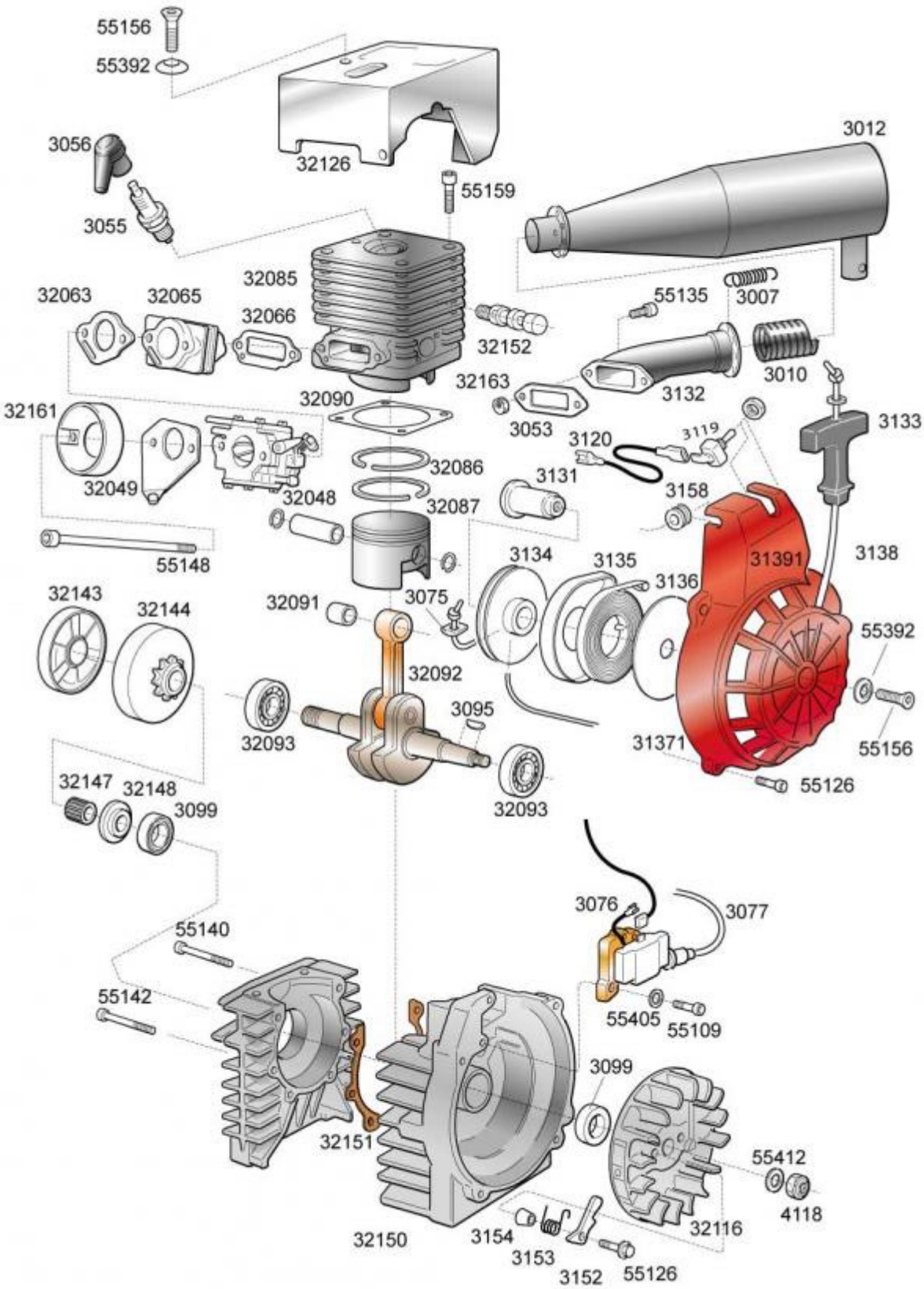
55156
55392
3056
3055
32126
55159
3012
32085
32063
32065
32066
32152
55135
3007
3010
32163
3132
32090
32161
3053
3120
3119
3133
32086
32049
32048
3131
3158
32087
55148
3134
3135
3136
31391
3138
32143
32144
32091
3075
55392
32092
3095
32093
31371
55156
55126
32147
32148
3099
32093
3076
3077
55140
55142
55405
55109
3099
32151
55412
4118
32116
32150
3154
3153
3152
55126

旧型タイプ

32413
32412
32411
32403
32403-2
32147
32143
32398-1
32404
32401
32401-1
32408
32402
55189
180 mm
32405-1
32410
32410
32409

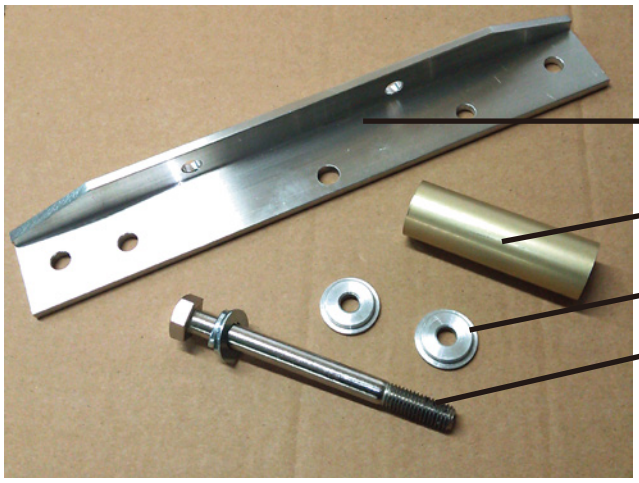

リダクションアルミアングル

アルミスペーサーパイプ

アルミスペーサー CAP

リダクションシャフトボルト